CS ...

COPRIGIUNTO/*CUBRE JUNTA*

DESCRIZIONE/*DESCRIPCIÓN*

Coprigiunto in alluminio naturale estruso disponibile in diverse larghezze a seconda della dimensione del varco. Elevato spessore che consente l'utilizzo del coprigiunto anche nel caso di transito di autoveicoli. Fissaggio con tassello da un lato (il coprigiunto CS 120 può essere fissato anche attraverso l'utilizzo di clips in acciaio inox). Lunghezza barre standard: ml 3,00.

Cubre junta de aluminio natural extruido disponible en varias medidas según el ancho de la junta. El espesor de la junta permite el tránsito de autovehículos. Fijación con agujeros por un lado (el modelo CS 120 puede fijarse también mediante el uso de clips de acero inoxidable). Perfiles suministrados en unidades estándar de 3,00 ml.

COPRIGIUNTO CS 80/ *CUBRE JUNTA CS 80*

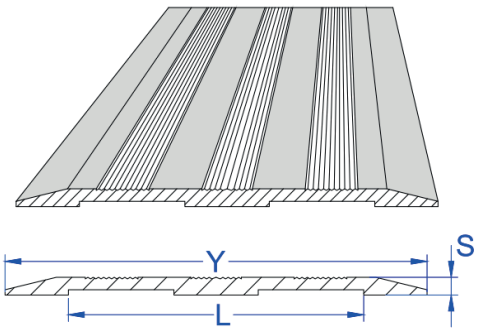

Per questo art. lunghezza barre standard: ml 2,70.
Para este artículo los perfiles suministrados en unidades estándar son de 2,70 ml.

COPRIGIUNTO CS 120/ *CUBRE JUNTA CS 120*

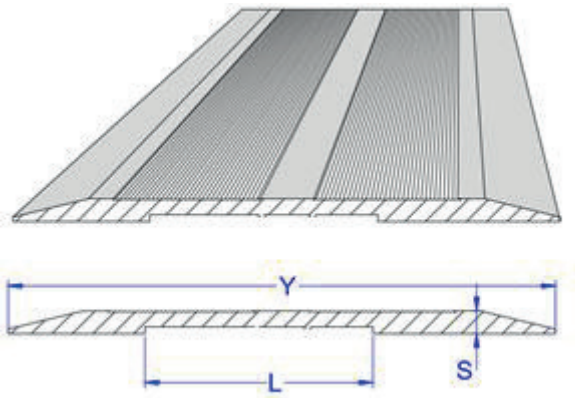

COPRIGIUNTO CS 160/ *CUBRE JUNTA CS 160*

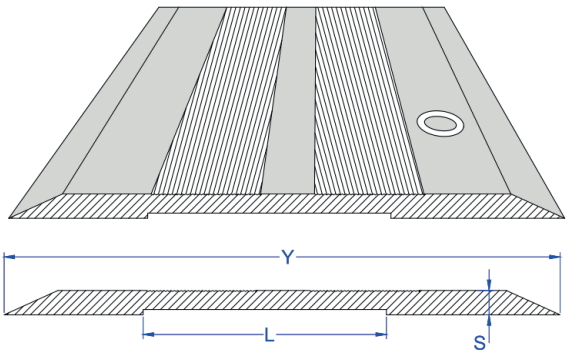

COPRIGIUNTO CS 260/ *CUBRE JUNTA CS 260*

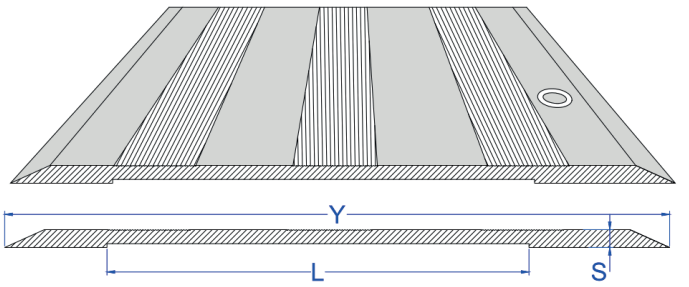

ART	Y mm	L mm	S mm	Mov. mm
CS 80	80	max. 40	4	+/- 10
CS 120	120	max. 50	5	+/- 40
CS 160	160	max. 90	7	+/- 70
CS 260	260	max. 150	7	+/- 100

ESEMPIO DI MONTAGGIO/*EJEMPLO DE MONTAJE*

COPRIGIUNTO CS 120/ *CUBRE JUNTA CS 120*

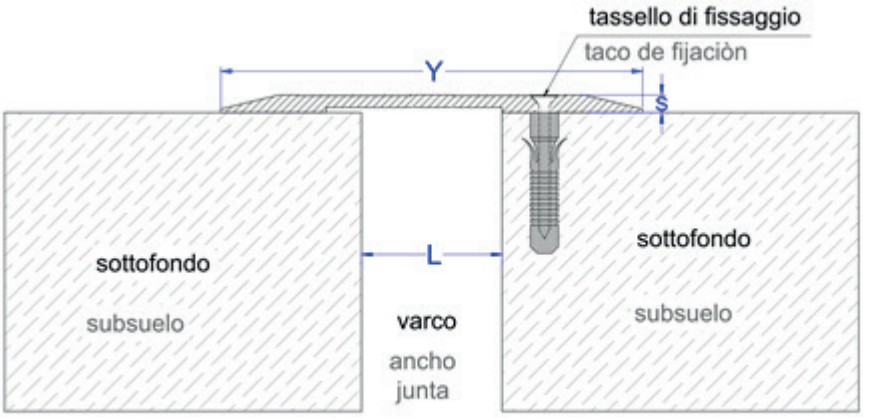

Questo disegno è di ns. proprietà e non può essere riprodotto né trasmesso a terzi senza ns. autorizzazione